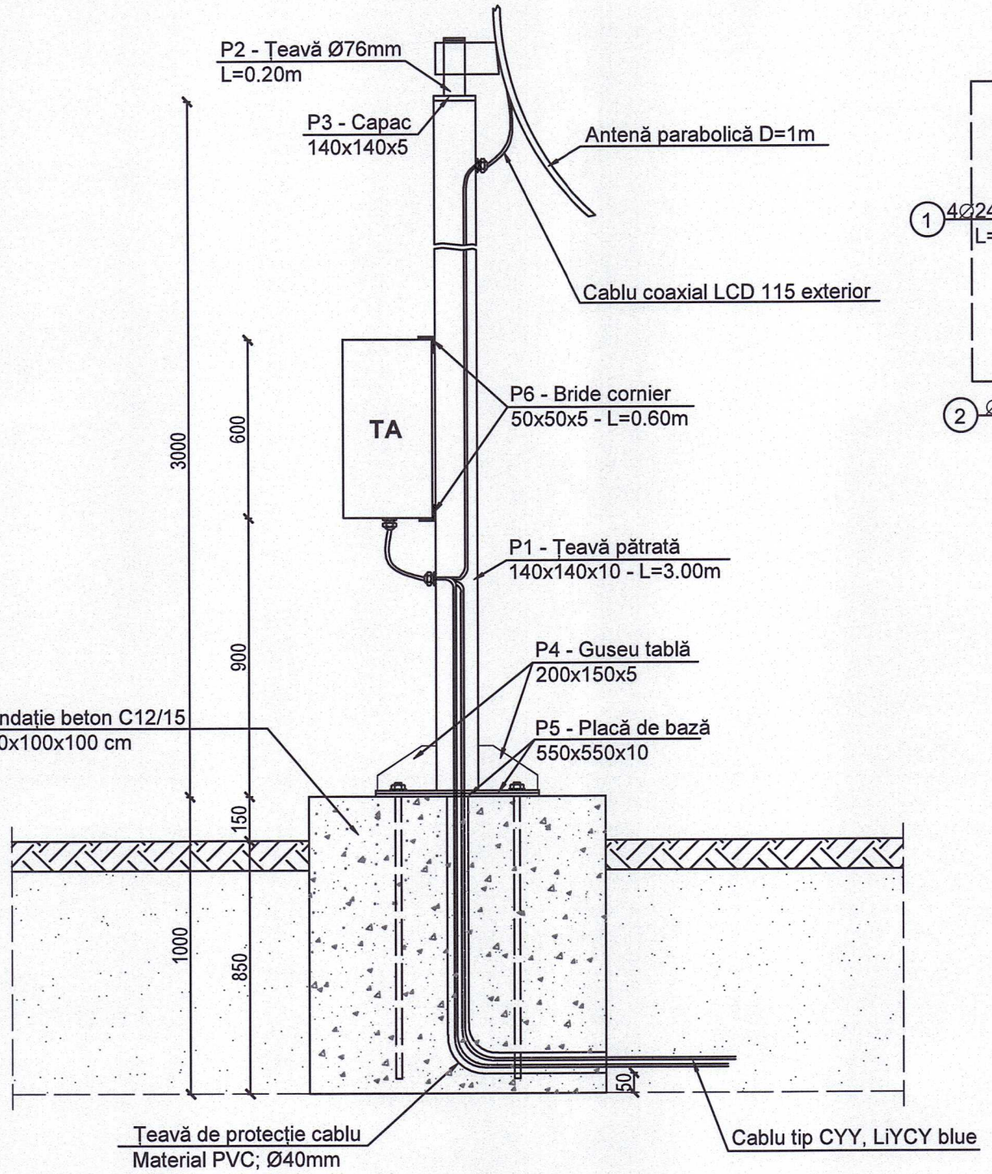

Carcasă buloane ancoraj fundație

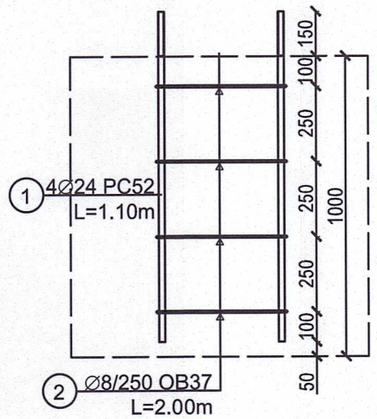

P4 - Guseu tablă
200x150x5 - 4 buc
Scara 1:5

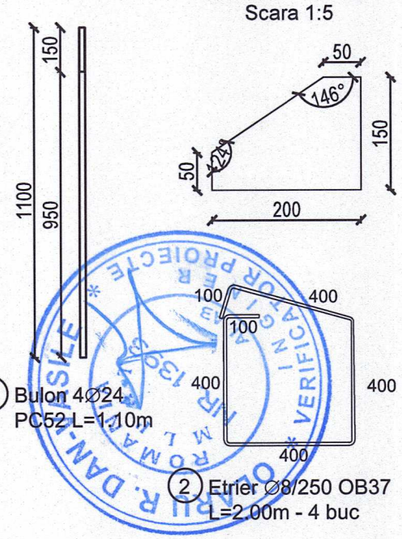

P5 - Placă de bază
550x550x10 - 2 buc
Scara 1:10

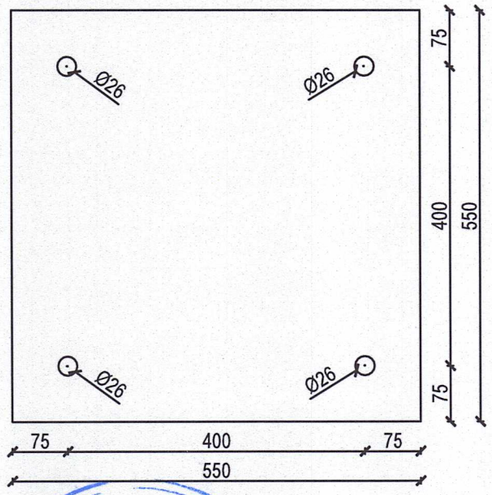

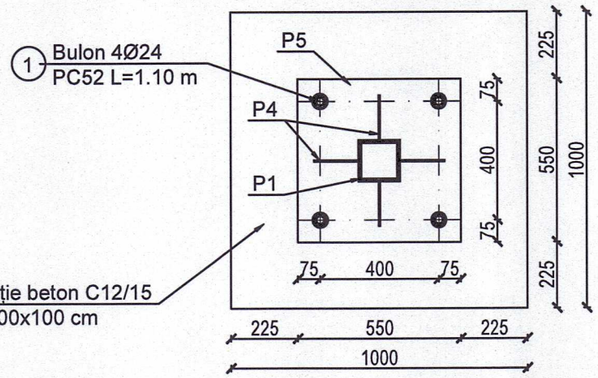

Extras de armătură						
Element	Marca	Diametru [mm]	Bucăți	Lungime [m]	Lungimi pe OB37	Lungimi pe PC52
					8	14
Carcasă fundație	1	24	4	1,10		4,40
	2	8	4	2,00	8,00	
Total lungimi pe diametre [m]					8,00	4,40
Greutate pe metru liniar [kg/m]					0,395	3,55
Greutate pe diametre [kg]					3,16	15,62
Greutate totală [kg]					**18,78**	

Cantități:
- Săpătură - 0.85 mc
- Beton C12/15 - 1.00 mc
- Cofraj: 1.20 mp

Notă:
- Elementele P2, P3, P4, P5, P6 se vor asambla prin sudură.
- Toate părțile metalice ale stâlpului de susținere și ale suporților echipamentelor montate pe stâlp sunt tratate contra coroziunii prin zincare la cald.

Nr. crt.	Denumire	Tip oțel	Dimensiuni [mm]	Greutate pe bucată	Nr. bucăți	Greutate totală [kg]
1	P1 - Țeavă pătrată 140x140x10	S235	L=3000	122,46	1	122,46
2	P2 - Țeavă Ø76 x 6.3mm	S235	L=200	2,48	1	2,48
3	P3 - Capac tablă 140x140x5	S235	5x140x140	0,78	1	0,78
4	P4 - Guseu tablă 200x150x5	S235	5x150x200	1,20	4	4,80
5	P5 - Plăcuță de bază 550x550x10	S235	10x550x550	24,20	2	48,40
6	P6 - Bride cornier 50x50x5	S235	L=600	2,27	2	4,54
Total [kg]						183,46

ALROSEL PROJECT
Sediu social: sat Ruginoasa, nr. 510, com. Ion Neculce, Iași
Sediu operativ: str Ovidiu, nr. 44, bl. 619, parter, Iași
Tel/fax: 0232 304 026; 0747 126 364
Email: office@alrosel.ro

BENEFICIAR: COMUNA ȘTEFAN CEL MARE, JUDEȚUL CĂLĂRAȘI
Adresa: Jud. Călărași, Sat. Ștefan cel Mare, str. Școlii, nr. 25, România
Cod: 917245
Tel/Fax: 0242-530 077 / 0242-530 025
e-mail:contact@stefancelmarecl.ro, stefancelmare.cl@gmail.com

PROGRAMULUI NATIONAL DE INVESTITII "ANGHEL SALIGNY"

OBIECTIVUL DE INVESTITII:
DEZVOLTAREA "ÎNFIINȚARE SISTEM INTELIGENT DE DISTRIBUȚIE GAZE NATURALE ÎN SATUL ȘTEFAN CEL MARE, COMUNA ȘTEFAN CEL MARE, JUDEȚUL CĂLĂRAȘI"

Nr. proiect: 22/2024

Faza: PT+DE

ȘEF PROIECT	ing. Alina Filip		Data: 2024
PROIECTAT	ing. Georgiana Craiu		Scara: 1:25
DESENAT	ing. Andreea Grigoras		

Titlu proiect: **Racord și SRMP Ștefan cel Mare**

Titlu planșa: **Detaliu fundatie stalp SCADA**

Plansa nr. **22_3.08**

Format: **297 x 420**